序次	更改原因及内容	修改人	日期	审核人	日期

其余 12.5

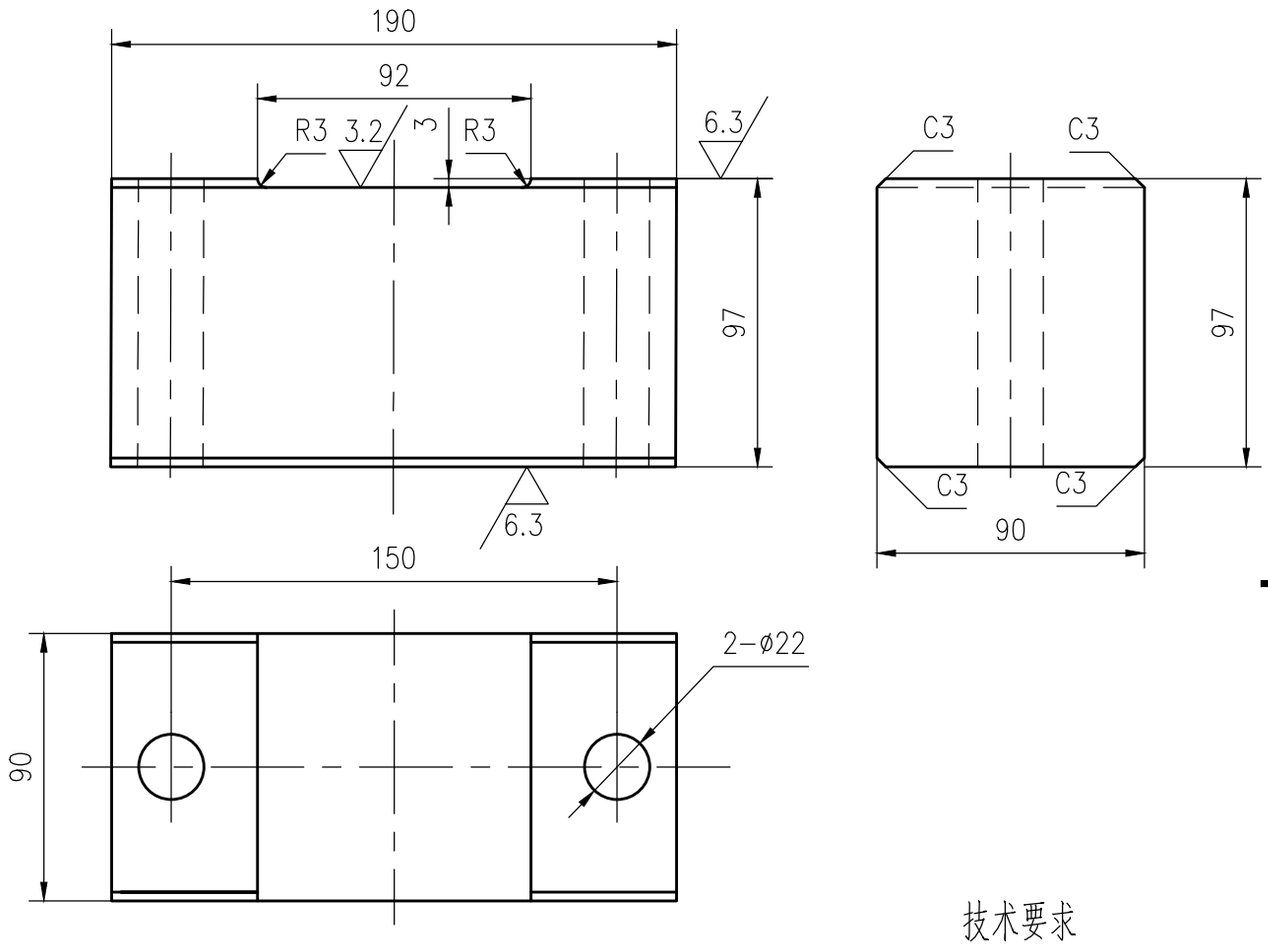

技术要求

1.去除毛刺及锐边。

比例	1:2.5	材质	Q235B
质量(kg)	12.7		

部门负责人			
主任工程师			
主任设计师			
审核			
设计师			
制图			

CISDI 中冶赛迪

上辊过渡板

图号	D3030002DR3310ME004-16	A	1/1

会签

声明：本作品权益属中冶赛迪。所含信息、专有技术应予保密。未经本公司书面许可，不得修改、复制、提供或泄漏给任何第三方。
CLAIM: This work belongs to the property of CISDI. All information and proprietary know-how contained therein are confidential, and shall not be copied,duplicated, changed or altered,submitted or disclosed to any third party without the prior written permission of CISDI.